1 - 1
1:10

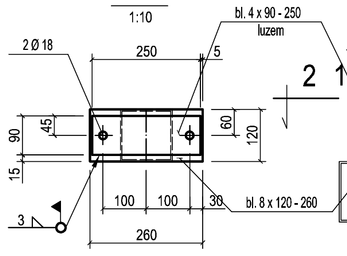

Płatwie P 1 - 8 szt. P 1.1 - 4 szt. P 1.2 - 4 szt.
1:10

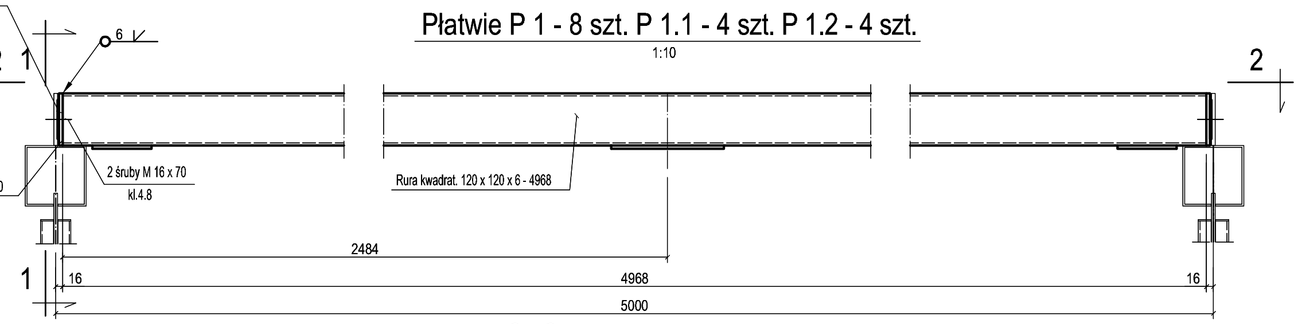

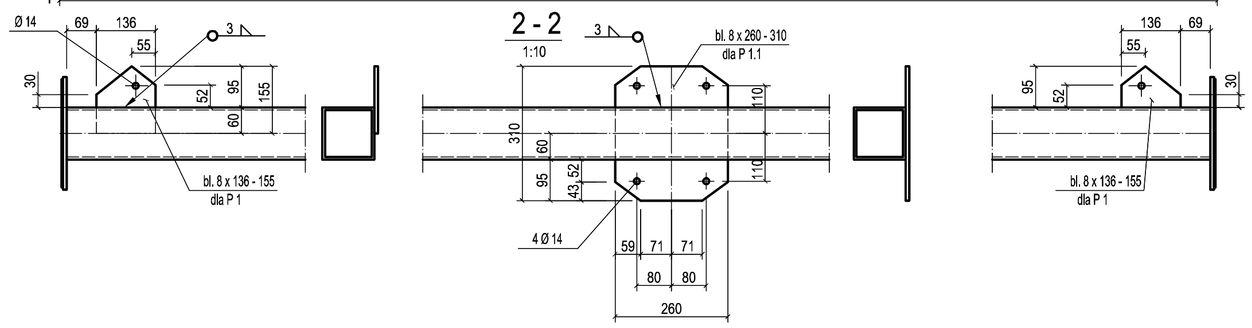

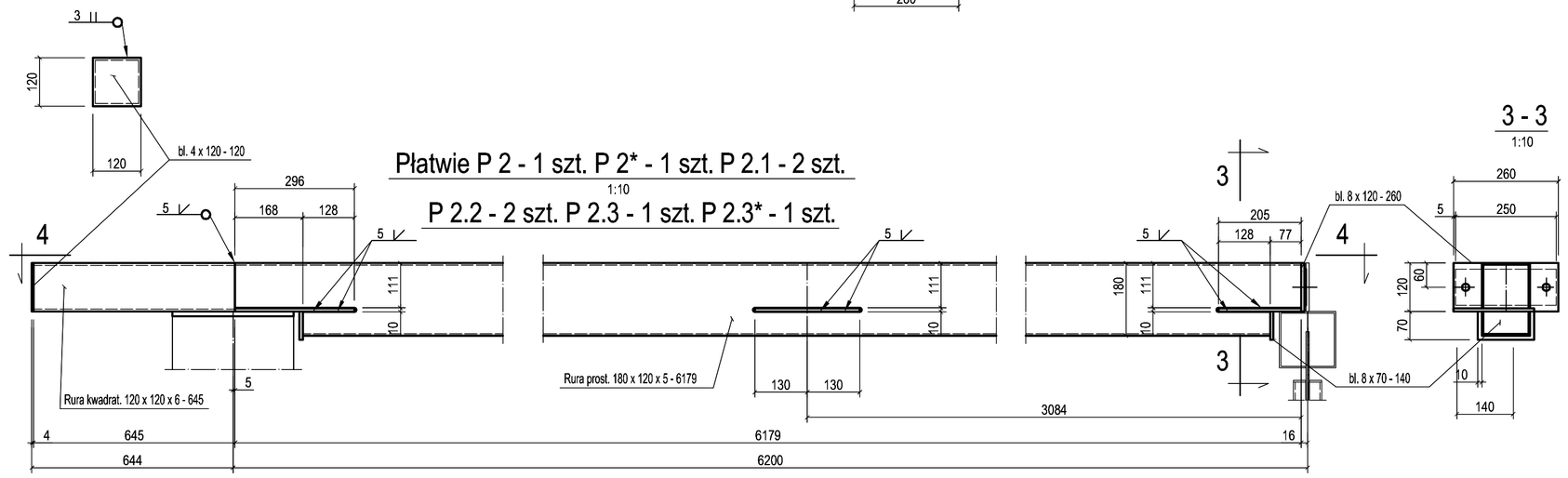

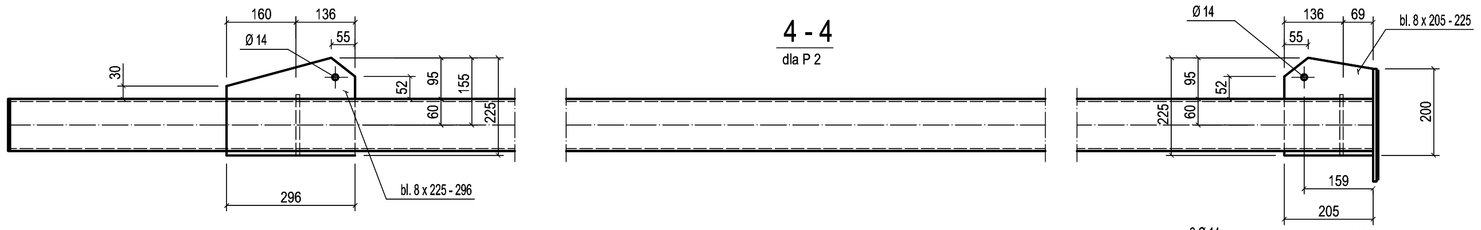

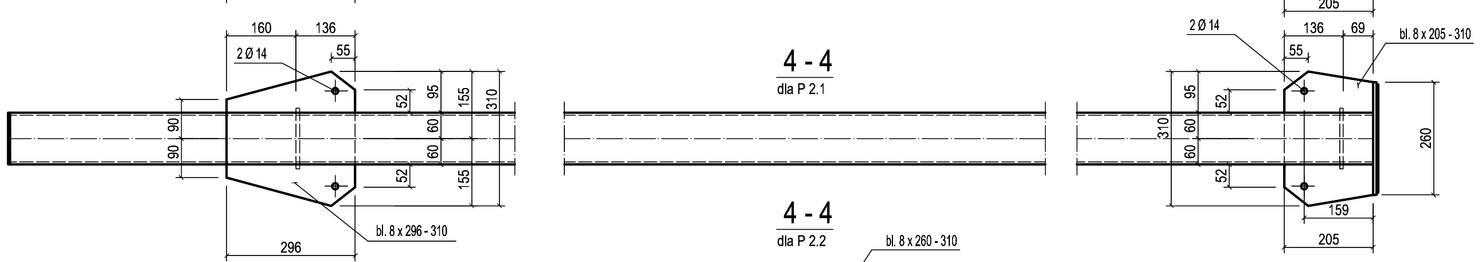

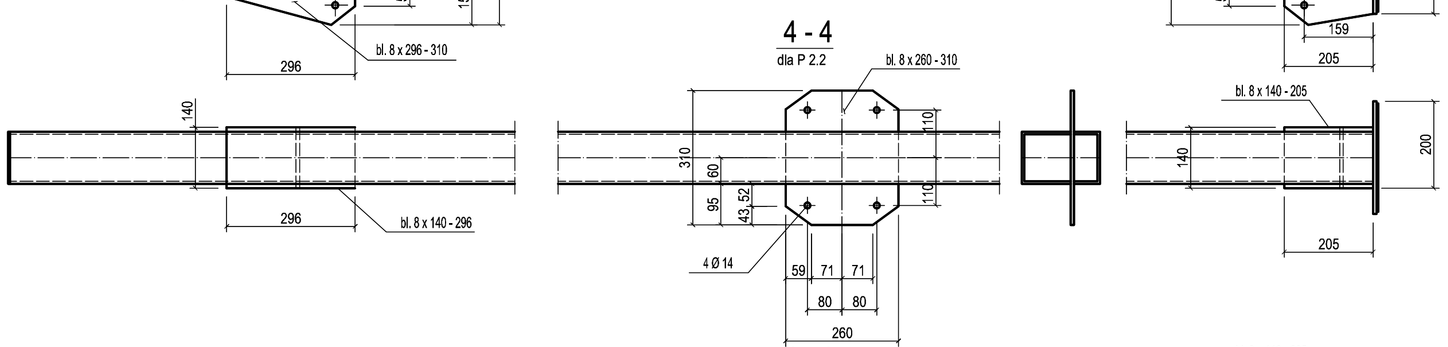

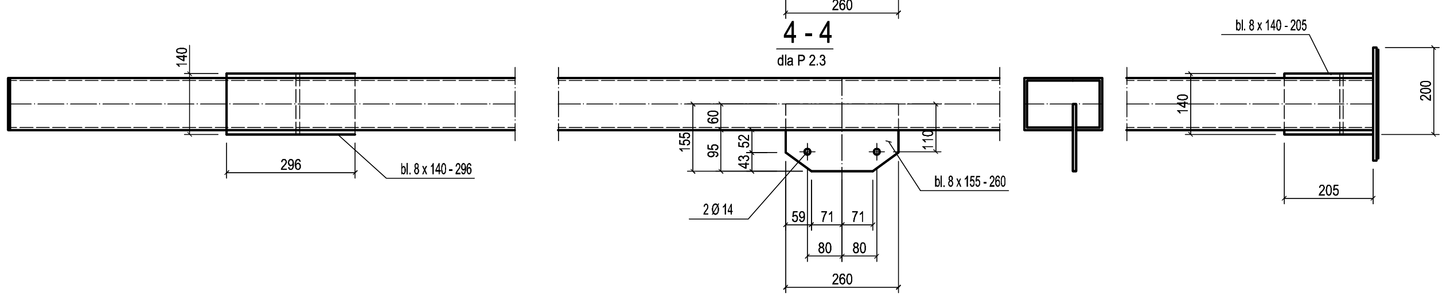

Rzut konstrukcji dachu
1:100

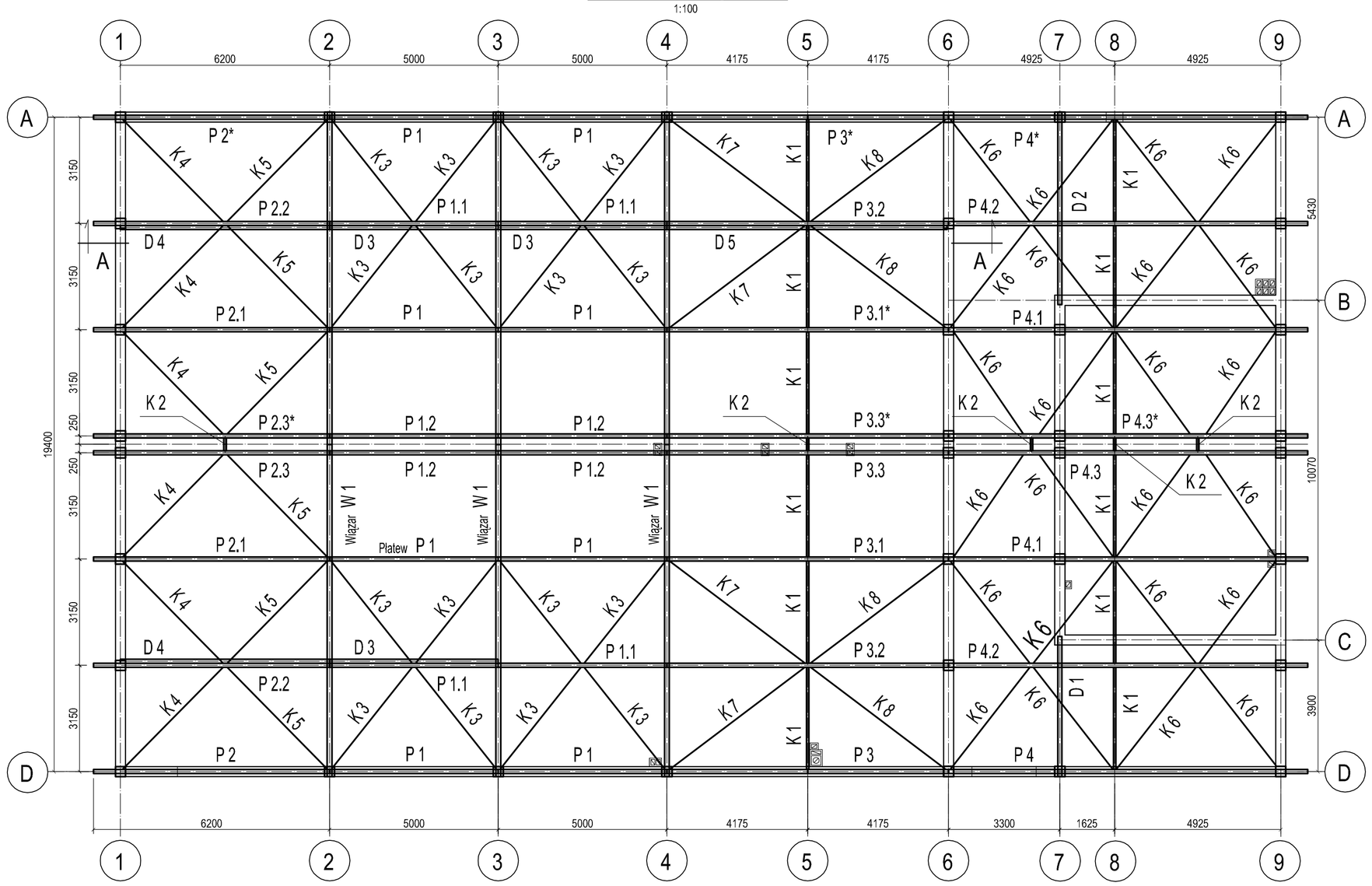

Przekrój A - A
1:100

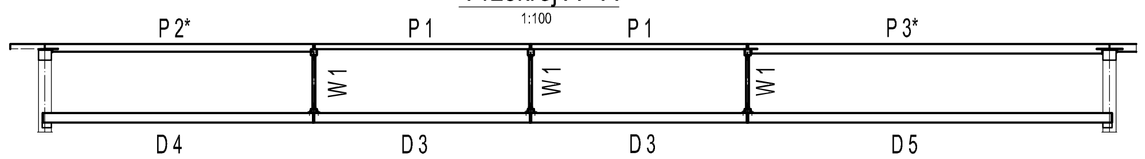

Belka D 1 - 1 szt. D 2 - 1 szt.
1:10

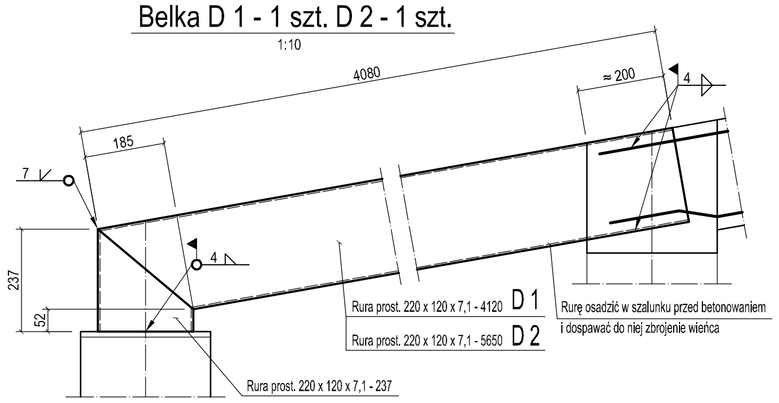

Belka D 4 - 1 szt. D 5 - 1 szt.
1:10

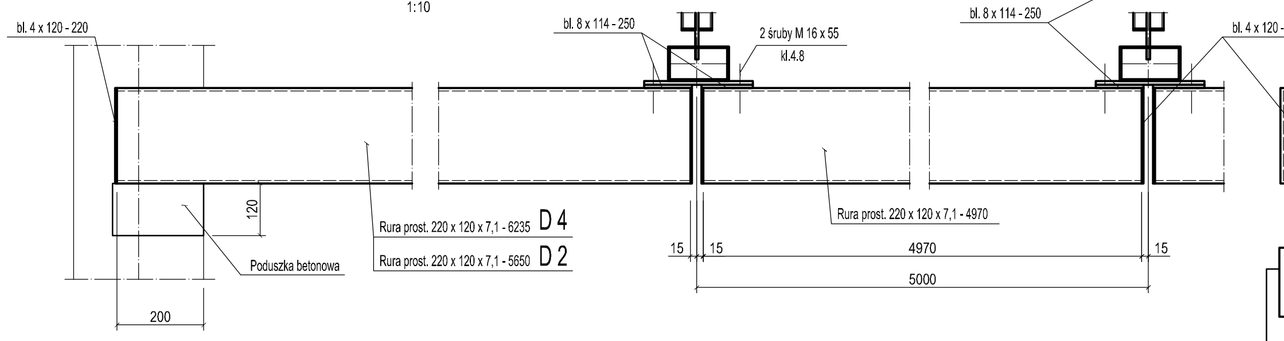

Belka D 3 - 3 szt.
1:10

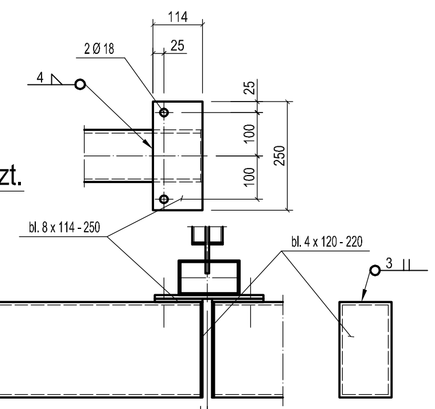

CIĘŻAR STALI PROFILOWEJ :
Płatwie i belki - stal S 235
Profile zamknięte - 4295 kg
blachy - 240 kg

Razem = 4535 kg

UWAGI :
1. Spoiny zamykające wnętrza rur szczelne.
2. Elementy z indeksem * wykonać w odbiciu lustrzanym do rysunku.

TEMAT:	Hala warsztatowa na sprzęt rolniczy przy Zespole Szkół Centrum Kształcenia Rolniczego. Nakło Śląskie gmina Świerklaniec ul. Powstańców, Działka nr 358/8, obręb 0001 Nakło Śląskie			
RYSUNEK:	Rysunek zestawczy konstrukcji stalowej dachu płatwie P 1, P 2, belki D 1 - D			
Projektował:	mgr inż. L. Cyłkupa upr. bud. 217/83	DATA: 10.2018	SKALA: 1:100 1:10	NR RYSUNKU K 7
Sprawdził:	mgr inż.E. Cyłkupa upr. bud. 1378/94	NR PROJ: P 89 / 2018		
Opracował:	P. Lajbig			

PRACOWNIA PROJEKTOWA PIK - TEL.32-291 01 94
TEL/FAX: 32-291 80 98 , e - mail: pracowniapik@gmail.com