Przekrój w osi A
1:50

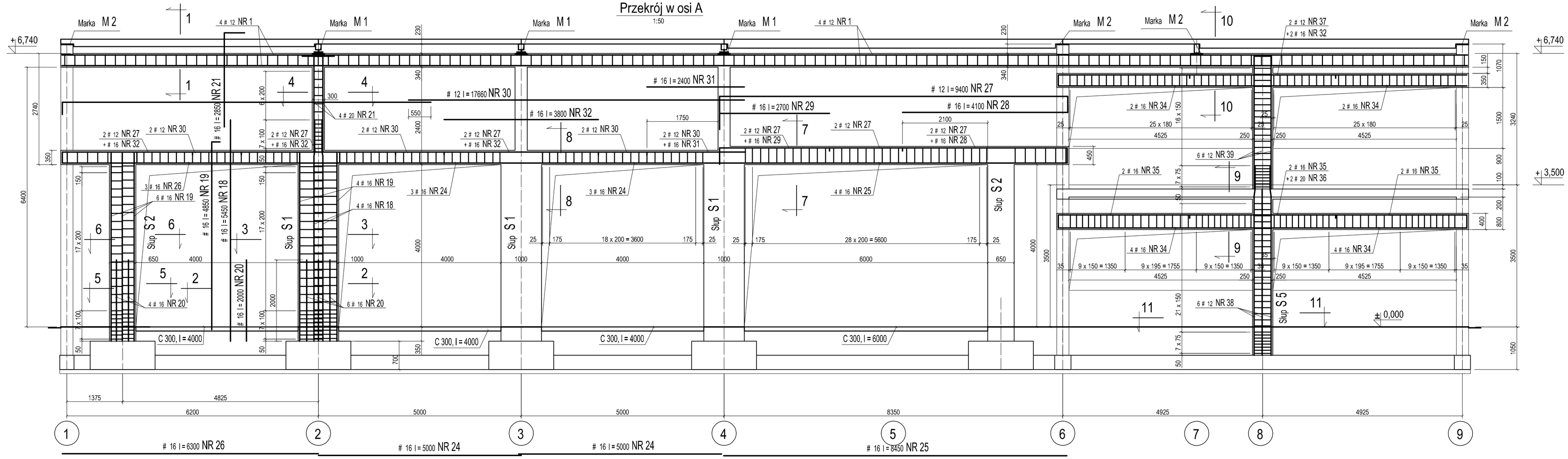

1 - 1
1:20

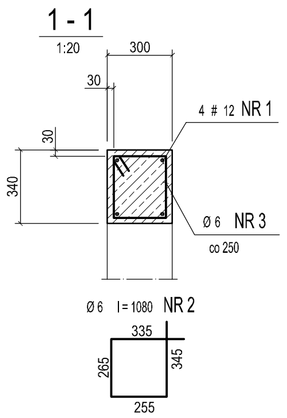

2 - 2
1:20

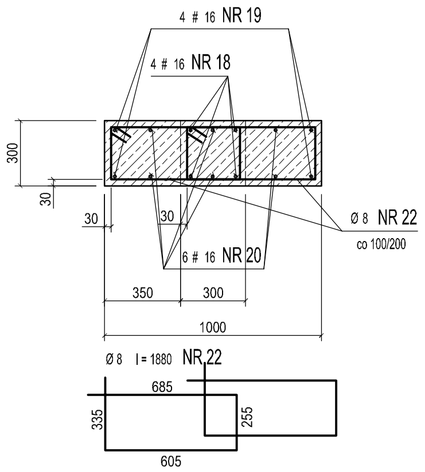

3 - 3
1:20

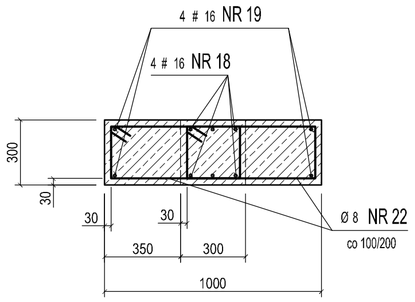

4 - 4
1:20

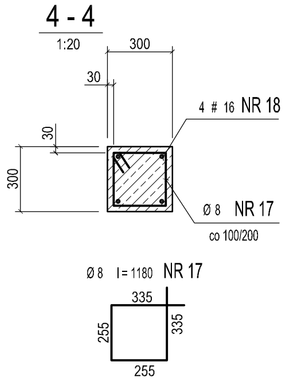

5 - 5
1:20

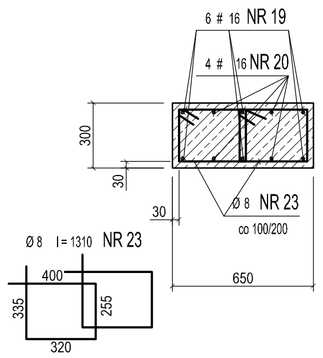

6 - 6
1:20

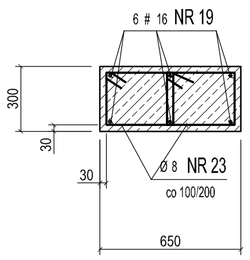

7 - 7
1:20

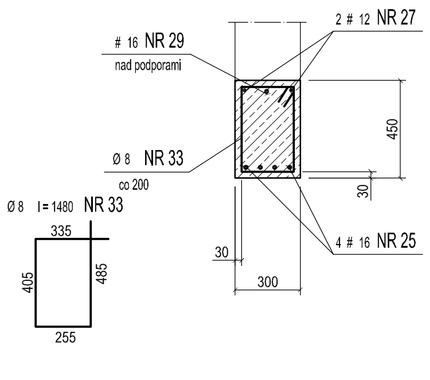

8 - 8
1:20

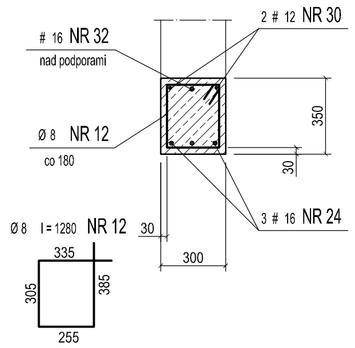

9 - 9
1:20

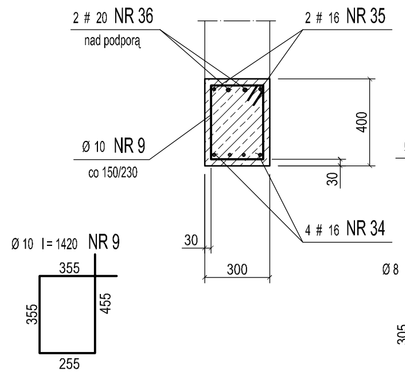

10 - 10
1:20

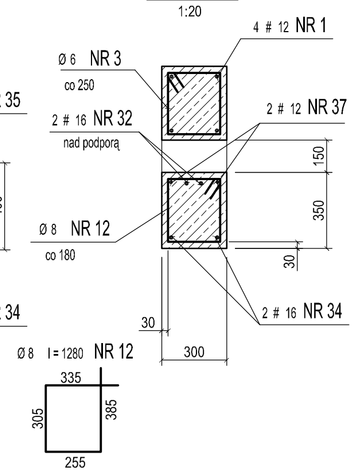

11 - 11
1:20

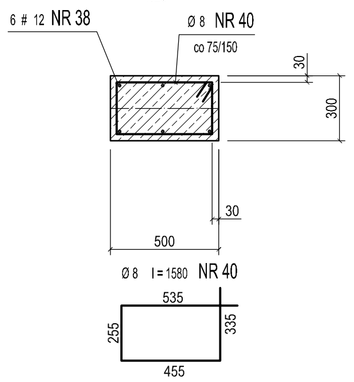

UWAGI :

1. Wymiary strzemion podano po ich zewnętrznym obrysie.
2. Pręty zbrojenia wieńców o długości większej niż handlowe łączyć na zakład l = 550 mm. Pręty kotwić w wieńcach prostopadłych l = 550 mm.
3. Rysunek rozpatrywać łącznie z rys. K 3, K 5.

Beton C16/20
Stal Ø - AI
Stal # - AIII

TEMAT:	Hala warsztatowa na sprzęt rolniczy przy Zespole Szkół Centrum Kształcenia Rolniczego. Nakło Śląskie gmina Świerklaniec ul. Powstańców, Działka nr 358/8, obręb 0001 Nakło Śląskie			
RYSUNEK:	Wieńce i nadproża cz. 2			
Projektował: mgr inż. L. Cyłkpa upr. bud. 217/83		DATA: 10.2018	SKALA:	NR RYSUNKU
Sprawdził: mgr inż.E. Cyłkpa upr. bud. 1378/94		NR PROJ:	1:50	K 4
Opracował: P. Lajbig		P 89 / 2018	1:20	

PRACOWNIA PROJEKTOWA PIK - TEL.32-291 01 94
TEL/FAX: 32-291 80 98 , e - mail: pracowniapik@gmail.com